Bediening, reparatie, onderdelen

SaniSpray HP™ 65 Mobiel spuitapparaat met trechter

3A7723E

NL

Uitsluitend voor mobiel spuiten van desinfectiemiddelen op waterbasis die zijn goedgekeurd voor spuittoepassingen. Niet voor het aanbrengen van architecturale verf en coatings. Niet goedgekeurd voor gebruik in omgevingen met explosiegevaar, op gevaarlijke locaties en op als gevaarlijk geclassificeerde locaties. Alleen voor professioneel gebruik.

Belangrijke veiligheidsinstructies

Lees alle waarschuwingen en instructies in deze handleiding, gerelateerde handleidingen en op het apparaat, inclusief de stroomkabel. Zorg dat u vertrouwd bent met de bediening en het juiste gebruik van de apparatuur. Bewaar deze instructies.

Belangrijke medische informatie

Lees de medische waarschuwingskaart die bij het spuittoestel geleverd wordt. Hierop staat informatie voor artsen over de behandeling van verwondingen door vloeistofinjectie. Houd het kaartje bij u tijdens het werken met de apparatuur.

⚠ WAARSCHUWING

CHEMISCH GEVAAR

Voorkomen van ernstig letsel:

- Volg alle richtlijnen en vereisten op het label van het desinfectiemiddel. Het is een overtreding van de federale wetgeving om een door de EPA goedgekeurd desinfectiemiddel te gebruiken op een manier die niet overeenkomt met de etikettering.
- Spoel na elk gebruik. Bewaar desinfectiemiddelen nooit in apparatuur.
- Gebruik uitsluitend met geschikte persoonlijke beschermingsmiddelen.

SERVICE to every customer, every time ?? www ?? www.graco.com/techsupport

Gebruik uitsluitend originele Graco-vervangingsonderdelen.
Bij gebruik van vervangingsonderdelen van andere fabrikanten kan de garantie komen te vervallen.

PROVEN QUALITY. LEADING TECHNOLOGY.

Inhoud

Modellen 3
Belangrijke informatie voor de gebruiker 4
Waarschuwingen 5
Ken uw spuittoestel 9
Aarding 10
Stroomvereisten 10
Verlengsnoeren 10
Emmers 10
Opstellen 11
Opstarten 12
Drukontlastingsprocedure 12
Een nieuw spuitapparaat spoelen 14
Pomp vullen 15
Spuitpistool en airless slang vullen 16
Hoe spuiten? 17
Uw spuittip kiezen 17
Richting van de spuittip 18
Beginnen met spuiten en druk aanpassen 18
Verstoppingen in de tip verwijderen 19
Reinigen 20
Het pistool reinigen 22
Opslag 22
Snelgids 23
Onderhoud 24
Airless slangen 24
Spuittips 24
De pomp repareren 24
De pomp verwijderen 24
De pomp installeren 25
Inlaatventiel verwijderen 26
Recyclen en afdanken 26
Eind van de levensduur 26
Problemen opsporen en verhelpen 27
Onderdelen - SaniSpray HP 65 (snelle reparatie) 30
Onderdelen - SaniSpray HP 65 (uitgebreide reparatie) 32
Onderdelen - SaniSpray HP 65 (reparatie van pompen) 33
Bedradingsschema's 34
100-120 V 34
220-240 V 35
Technische specificaties 36
California Proposition 65 37
Graco-garantie 38
Graco-informatie 39

Modellen

	V AC	Model
Intertek 110474 Gecertificeerd conform CAN/CSA C22.2 nr. 68 Overeen-komstig UL 1450	120 VS	25R792
	230 CEE 7/7	25R946
	230 Europa multi	25R948
	240 AP Multi	25R954
	100 JP/TW	25R962

Maximale werkdruk: 6,9 MPa, 69 bar (1000 psi)

Belangrijke informatie voor de gebruiker

Lees voor het gebruik van uw desinfecterende spuittoestel deze handleiding voor volledige instructies over het juiste gebruik en voor veiligheids-waarschuwingen.

Het spuittoestel is ontworpen voor het spuiten van desinfectiemiddelen op waterbasis die met water te reinigen zijn.

Ook dient u de informatie op het label van de container van uw desinfectiemiddel te lezen en op te volgen en uw leverancier te vragen om een veiligheidsinformatieblad (VIB). Het label op de container en het VIB geven uitleg over de bestanddelen van het materiaal, gebruiksinstructies en de specifieke, aan de inhoud van het materiaal gerelateerde, voorzorgsmaatregelen. Die voorzorgsmaatregelen bestaan onder andere uit persoonlijke beschermingsmiddelen.

DESINFECTIEMIDDELEN MET ACTIEVE INGREDIËNTEN

Voor veilig gebruik van dit spuittoestel moet u weten welke **actieve ingrediënten** het desinfectiemiddel bevat. Bekijk het label op de container voor de lijst met actieve ingrediënten. Er zijn twee categorieën:

ALCOHOL: Dit type desinfectiemiddel bevat ontvlambare, actieve ingrediënten zoals ethanol (ethylalcohol) of isopropanol (IPA). Het label op de container dient aan te geven dat het materiaal BRANDBAAR of ONTVLAMBAAR is. Uw spuittoestel is geschikt voor gebruik met dit materiaaltype. Gebruik ontvlambare materialen in een goed geventileerde binnenruimte, waarbij voortdurend frisse lucht wordt toegevoerd. Zie de veiligheidswaarschuwingen in deze handleiding.

NIET-ALCOHOL: Dit type desinfectiemiddel bevat actieve ingrediënten zoals aldehyden, fenolen, quaternaire ammoniumverbindingen, natriumhypochloriet (bleekmiddel), peroxyazijnzuur, waterstofperoxide en hypochloorzuur.
Uw spuittoestel is geschikt voor gebruik met dit materiaaltype.

Waarschuwingen

De onderstaande waarschuwingen betreffen de installatie, het gebruik, de aarding, het onderhoud en de reparatie van deze apparatuur. Het symbool met het uitroepteken verwijst naar een algemene waarschuwing en de gevarensymbolen verwijzen naar procedurespecifieke risico's. Als u deze symbolen in de handleiding of op de waarschuwingslabels ziet, raadpleeg dan deze Waarschuwingen. Productspecifieke gevarensymbolen en waarschuwingen die niet in dit hoofdstuk worden beschreven, kunnen in de gehele handleiding, waar deze van toepassing zijn, worden weergegeven.

⚠ WAARSCHUWING

CHEMISCH GEVAAR

Giftige ontsmettingsmiddelen of dampen kunnen ernstig of zelfs dodelijk letsel veroorzaken als deze in de ogen of op de huid spatten, of worden ingeademd of ingeslikt.

- Uit de buurt van kinderen houden.
- Uitsluitend gebruiken om op oppervlakken te spuiten. Spuit niet op mensen of dieren.
- Uitsluitend gebruiken met de juiste persoonlijke beschermingsmiddelen. Raadpleeg **PERSOONLIJKE BESCHERMINGSMIDDELEN**, pagina 7.
- Volg alle richtlijnen en vereisten op het label van het ontsmettingsmiddel. Het is een overtreding van de federale wetgeving om een door de EPA goedgekeurd desinfectiemiddel te gebruiken op een manier die niet overeenkomt met de etikettering.
- Spoel na elk gebruik met water. Bewaar desinfectiemiddelen nooit in apparatuur.
- Lees de veiligheidsinformatiebladen (VIB) zodat u de specifieke gevaren kent van de gebruikte desinfectiemiddelen.
- Bewaar en voer desinfectiemiddelen af in overeenkomst met de instructies op de labels van de houders van de betreffende desinfectiemiddelen.

GEVAAR VOOR INJECTIE DOOR DE HUID

Spuiten onder hoge druk kan giftige stoffen in het lichaam spuiten en ernstige lichamelijke verwondingen veroorzaken die tot amputatie kunnen leiden. **Laat u onmiddellijk behandelen door een medisch specialist in het geval van een injectie.**

- Uitsluitend gebruiken om op oppervlakken te spuiten. Spuit niet op mensen of dieren.
- Richt de spuittip niet op mensen en houd geen lichaamsdelen voor de tip. Probeer bijvoorbeeld niet om gelekte vloeistoffen te stoppen met een van uw lichaamsdelen.
- Gebruik altijd de spuittipbeschermer van de spuit. Spuit nooit zonder dat de spuittipbeschermer op zijn plaats is aangebracht. Gebruik uitsluitend Graco-spuittips.
- Ga uiterst voorzichtig te werk bij de reiniging of de vervanging van een spuittip. Als de spuittip tijdens het spuiten verstopt raakt, volgt u de **Drukontlastingsprocedure**, pagina 12, om de druk te ontlasten voordat u de spuittip verwijdert voor reiniging.
- De apparatuur blijft onder druk staan nadat de spanning is uitgeschakeld. Laat de apparatuur nooit in werking of onder druk staan als er geen toezicht is. Haal de stekker uit het stopcontact en volg de **Drukontlastingsprocedure**, pagina 12, wanneer de apparatuur niet onder toezicht staat of niet meer gebruikt wordt en voordat u onderhoud uitvoert, reinigt of onderdelen verwijdert.
- Controleer de slangen en onderdelen op tekenen van schade. Vervang alle beschadigde slangen of onderdelen.
- Dit systeem kan 69 bar, 6,9 MPa (1000 psi) produceren. Gebruik reserveonderdelen of toebehoren van Graco die zijn goedgekeurd voor minimaal 69 bar, 6,9 MPa (1000 psi).
- Vergrendel de trekker altijd wanneer u niet bezig bent met spuiten. Controleer of de vergrendeling van de trekker correct werkt.
- Controleer of alle aansluitingen stevig vastzitten voordat u het apparaat gebruikt.
- Zorg ervoor dat u weet hoe u snel het apparaat kunt stopzetten en de druk kunt ontlasten. Zorg ervoor dat u grondig vertrouwd bent met de bediening van het apparaat.

⚠ WAARSCHUWING

BRAND- EN EXPLOSIEGEVAAR

Ontvlambare dampen in het werkgebied, zoals die van desinfectiemiddelen, kunnen ontbranden of exploderen. Voorkom brand en explosies onder meer als volgt:

- Spuit nooit ontvlambare ontsmettingsmiddelen in de buurt van open vuur of ontstekingsbronnen zoals sigaretten, motoren en elektrische apparatuur.
- Ontsmettingsmiddel die door het apparaat stromen, kunnen statische elektriciteit veroorzaken. Statische elektriciteit brengt het risico op ontbranding of explosies met zich mee in de nabijheid van dampen van ontsmettingsmiddelen. Alle onderdelen van het spuitsysteem, inclusief de pomp, de slangconstructie, het spuitpistool en voorwerpen in en rondom het spuitgebied moeten naar behoren worden geaard ter bescherming tegen statische ontlading en vonken. Gebruik geleidende of geaarde airless spuittoestellen van Graco.
- Controleer of alle containers en opvangsystemen geaard zijn om statische ontlading te voorkomen. Gebruik geen emmervoeringen, tenzij ze antistatisch of geleidend zijn.
- Sluit aan op een geaard stopcontact en gebruik geaarde verlengsnoeren. Gebruik geen 3-naar-2-pins-adapter.
- Houd de spuitomgeving goed geventileerd. Zorg ervoor dat er voldoende frisse lucht door de ruimte stroomt.
- Het spuittoestel genereert vonken. Bewaar de pompconstructie in een goed geventileerde ruimte op minimaal 6,1 m (20 ft.) van het spuitgebied wanneer u spuit, spoelt, reinigt of onderhoud pleegt. Spuit niet op de pompconstructie.
- Rook niet in het spuitgebied en spuit niet in een omgeving waar vonken of vuur aanwezig zijn.
- Schakel in het spuitgebied geen lichtschakelaars, motoren of soortgelijke producten in, die vonken veroorzaken.
- Houd de ruimte vrij van houders met desinfectiemiddelen, lappen en andere ontvlambare materialen.
- Zorg dat u weet wat er in de desinfectiemiddelen zit waarmee wordt gespoten. Lees alle veiligheidsinformatiebladen (VIB) en labels op de containers van de desinfectiemiddelen. Volg de veiligheidsinstructies van de fabrikant van het ontsmettingsmiddel.
- Zorg dat er altijd een werkend brandblusapparaat in het werkgebied aanwezig is.

GEVAAR BIJ VERKEERD GEBRUIK VAN DE APPARATUUR

Verkeerd gebruik kan leiden tot ernstig of dodelijk letsel.

- U dient het apparaat niet te gebruiken, noch te spuiten in de nabijheid van kinderen. Houd kinderen altijd uit de buurt van het apparaat.
- Reik niet te ver en ga niet op een onstabiele ondergrond staan. Zorg ervoor dat u altijd stevig en in evenwicht staat.
- Blijf alert en let op wat u doet.
- Bedien het systeem niet als u moe bent of onder invloed bent van alcohol of geneesmiddelen.
- Zorg dat er geen kink in de slang komt en buig deze niet te ver door.
- Stel de slang niet bloot aan temperaturen of drukwaarden die boven de Graco-specificaties liggen.
- Gebruik de slang niet om aan de apparatuur te trekken of deze op te tillen.
- Spuit niet met een slang die korter is dan 8 meter (25 ft).
- Breng geen veranderingen of aanpassingen in de apparatuur aan. Door veranderingen of aanpassingen kunnen goedkeuringen van instanties ongeldig worden en kan de veiligheid in gevaar komen.
- Zorg dat alle apparatuur gekeurd en goedgekeurd is voor de omgeving waarin u ze gebruikt.

⚠ WAARSCHUWING

GEVAAR VOOR ELEKTRISCHE SCHOKKEN

Deze apparatuur moet worden geaard. Slechte aarding, onjuiste installatie of onjuist gebruik van het systeem kan elektrische schokken veroorzaken.

- Zet het apparaat uit en haal de voedingskabel uit het stopcontact voordat u onderhoud aan de apparatuur uitvoert.
- Sluit het alleen op een geaard stopcontact aan.
- Gebruik alleen 3-aderige verlengsnoeren.
- Zorg ervoor dat de aardingspennen op de voedingskabel en de verlengsnoeren intact zijn.
- Laat niet nat worden en niet blootstellen aan regen. Bewaar binnenshuis.
- Wacht nadat u de voedingskabel hebt ontkoppeld vijf minuten voordat u onderhoud gaat plegen.

GEVAREN VAN BEWEGENDE ONDERDELEN

Bewegende onderdelen kunnen vingers en andere lichaamsdelen afknellen, amputeren of snijwonden veroorzaken.

- Blijf uit de buurt van bewegende onderdelen.
- Laat de apparatuur niet werken als de beschermkappen of deksels zijn weggehaald.
- Apparatuur die onder druk staat kan zonder waarschuwing gaan werken. Voordat u de apparatuur controleert, verplaatst of er onderhoud aan uitvoert, voert u eerst de **Drukontlastingsprocedure** uit en koppelt u alle voedingsbronnen los.

PERSOONLIJKE BESCHERMINGSMIDDELEN

Draag de juiste beschermingsmiddelen als u in het werkgebied aanwezig bent om ernstig letsel, zoals oogletsel, brandwonden, gehoorbeschadiging en inademing van desinfecterende chemische dampen. Deze beschermingsmiddelen bestaan uit (maar zijn niet beperkt tot):

- Gezichts- en gehoorbescherming.
- geschikte ademhalingsfilters, beschermende kleding en handschoenen.
- alle beschermende apparatuur dat is gespecificeerd door de fabrikant van het desinfectiemiddel.

⚠ WAARSCHUWING

AARDING

Dit product moet worden geaard. Bij elektrische kortsluiting vermindert aarding het risico op een elektrische schok, doordat de elektrische stroom via de aarding kan ontsnappen. Dit product is uitgerust met een kabel voorzien van een aardingsdraad en een geschikte aardingsstekker. De stekker moet worden aangesloten op een goed geïnstalleerd en geaard stopcontact, conform alle ter plaatselijke geldende regels en voorschriften.

- Wanneer de aardingsstekker niet goed wordt geïnstalleerd, bestaat het risico van elektrische schokken.
- Dit product is bedoeld voor gebruik in een circuit van 120 V of 230 V nominaal en heeft een aardingsstekker die vergelijkbaar is met de hieronder afgebeelde stekker.

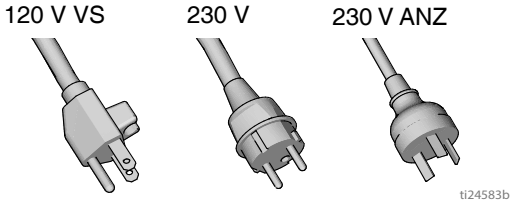

- Sluit het product alleen aan op een stopcontact dat past bij de stekker.
- Pas de meegeleverde aardingsstekker niet aan. Als deze niet in het stopcontact past, laat een gediplomeerde elektricien dan het juiste stopcontact installeren.
- Gebruik geen adapter in combinatie met dit product.
- Als het snoer of de stekker moet worden gerepareerd of vervangen, mag de aarddraad niet worden aangesloten op een van de klemmen.
- De draad met de isolatiemantel die van buiten groen met of zonder gele strepen is, is de aardingsdraad.
- Neem contact op met een gediplomeerde elektricien of servicemonteur als u de aardingsinstructies niet volledig begrijpt of als u twijfelt of het product naar behoren is geaard.

Verlengsnoeren:

- Gebruik alleen een 3-aderig verlengsnoer met een geaarde stekker en een geaarde contactdoos waarin de stekker van het product past.
- Als u het spuittoestel buiten gebruikt, gebruik dan een verlengsnoer dat geschikt is voor buiten.
- Controleer of de verlengkabel niet beschadigd is.
- Als u een verlengsnoer gebruikt, kies dan een snoer dat geschikt is voor de stroom die uw spuittoestel trekt. Een te dunne kabel kan leiden tot een spanningsval, te weinig vermogen en oververhitting. Gebruik in geval van twijfel het volgende, zwaardere snoer. Hoe lager de AWG-waarde, des te dikker het snoer. Raadpleeg de tabel voor de geschikte maten en lengtes:

Geleiderformaat		Lengte
AWG (American Wire Gauge)	Metrisch	Maximaal
16	1,5 mm^2	8 m (25 ft.)
12	2,5 mm^2	15 m (50 ft.)

Ken uw spuittoestel

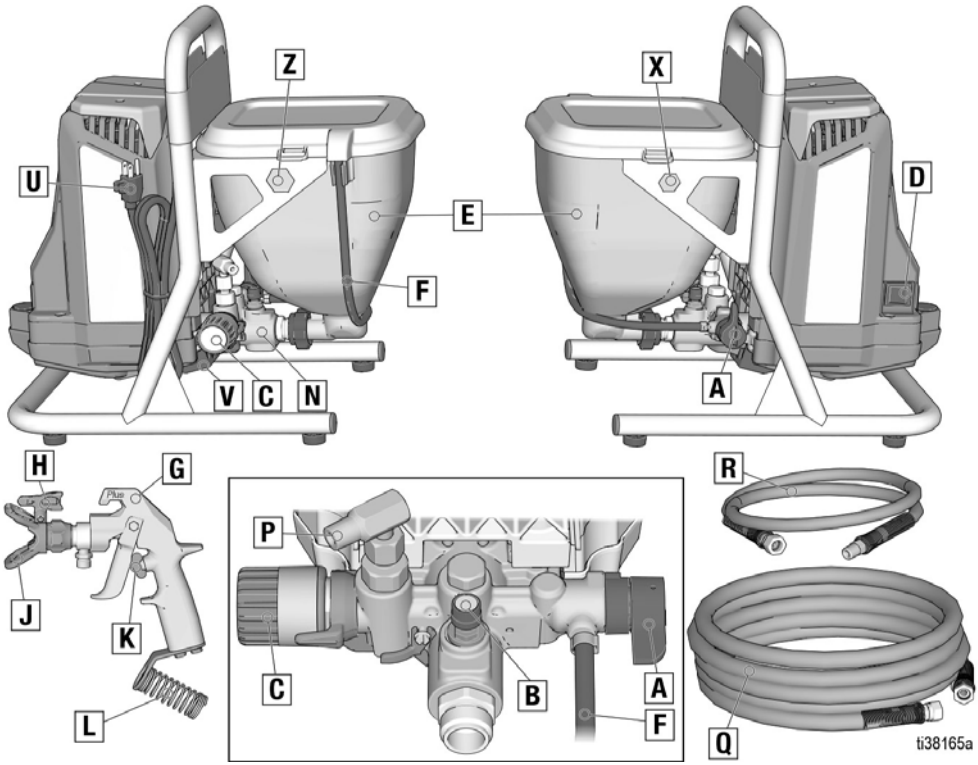

A	Vul-/spuitventiel
B	PushPrime-knop
C	Drukregelingsknop
D	ON/OFF-schakelaar
E	Trechter
F	Afvoerbuis (met diffuser)
G	Airless spuitpistool SaniSpray HP
H	Spuittip
J	Spuittipbeschermer
K	Trekkervergrendeling
L	Slanghouder
N	ProXChange™-pomp (achter eenvoudig te openen toegangspaneel)

P	Vloeistofuitlaatfitting (aansluiting airless slang)
Q	Airless slang
R	Airless zweepslang
U	Stroomkabel
V	Eenvoudig te openen toegangspaneel
X	Verwijderingsinstrument pomp
Z	Verwijderingsinstrument inlaatventiel
	Inlaatzeef, in trechter (niet afgebeeld)
	Model-/serielabel, bevindt zich aan onderkant van apparaat (niet afgebeeld)
Zie **Snelgids**, pagina 23 voor meer informatie.	

Aarding

De apparatuur moet worden geaard om het risico op statische vonken en elektrische schokken te beperken. Een elektrische of statische vonk kunnen tot gevolg hebben dat dampen ontbranden of ontploffen. Een onjuiste aarding kan elektrische schokken veroorzaken. Een goede aarding biedt de elektrische stroom een ontsnappingsdraad.

Dit spuittoestel is voorzien van een voedingskabel met aarddraad en een geaarde stekker.

De stekker moet worden aangesloten op een goed geïnstalleerd stopcontact met randaarde, conform alle ter plaatselijke geldende regels en verordeningen.

Pas de meegeleverde stekker niet aan. Als deze niet in het stopcontact past, laat een gediplomeerde elektricien dan het juiste stopcontact installeren.

Stroomvereisten

- Voor 100-120 V-systemen moet 100-120 VAC, 50/60 Hz, 8A, 1-fase worden gebruikt.
- Apparaten van 230 V vereisen 220-240 VAC, 50/60 Hz, 5A

Verlengsnoeren

Gebruik een verlengsnoer met een onbeschadigd aardingscontact. Als een verlengkabel nodig is, gebruik dan een 3-aderige kabel met een draaddikte van minimaal 2,5 mm^2 (12 AWG).

OPMERKING: Door een kleinere maat of langere verlengkabels kunnen de prestaties van het spuittoestel afnemen.

Emmers

Voor ontsmettingsmiddelen met actieve ingrediënten met alcohol: Volg de lokaal geldende voorschriften. Gebruik alleen metalen vaten die geleidend zijn. Aard de metalen emmer door deze op een geaard oppervlak neer te zetten of door er een aarddraad erop aan te sluiten.

De methode van het geaard oppervlak: Plaats de emmer op een geaard oppervlak, zoals beton. Plaats de emmer niet op een niet-geleidende ondergrond, zoals papier of karton, aangezien dan de continuïteit van de aarding wordt onderbroken.

De methode van de aarddraad: Sluit een aarddraad aan op de emmer. Klem één uiteinde aan de emmer en het andere uiteinde aan een aardingspunt, zoals een waterleiding.

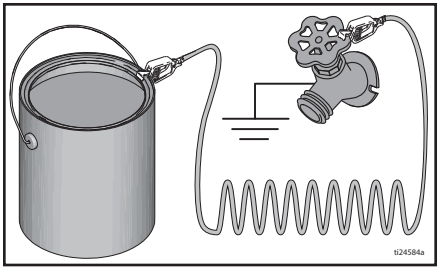

Om de continuïteit van de aarding te handhaven wanneer het spuitapparaat wordt gespoeld of de druk wordt ontlast: Houd een metalen onderdeel van het spuitpistool stevig tegen de zijkant van een geaarde metalen emmer en knijp vervolgens de trekker van het spuitpistool.

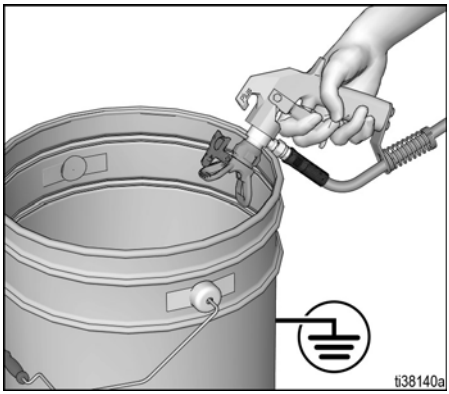

Opstellen

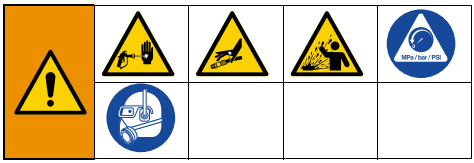

Wanneer u het spuitapparaat voor de eerste keer of na een langdurige opslagperiode uitpakt, dient u de installatieprocedure uit te voeren.

1. Verbind de Graco airless slang van 1/4" met de vloeistofuitlaatfitting (verwijder rode opslagkabel van de fitting indien aanwezig). Gebruik moersleutels om de slang stevig te bevestigen.

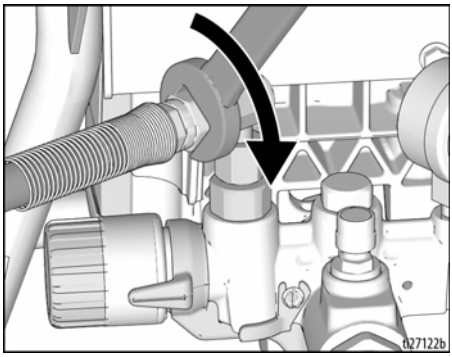

2. Monteer optionele airless hulpslang van 1/8" aan het uiteinde van de airless slang van 1/4". Gebruik moersleutels om de slang stevig te bevestigen.

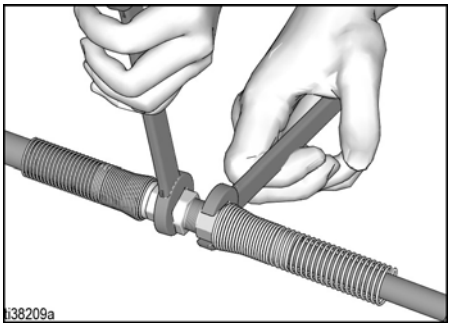

3. Plaats het andere uiteinde van de airless hulpslang door de slangbeschermer aan het onderstel van het spuitpistool. Sluit aan op spuitpistool. Gebruik moersleutels om de slang stevig te bevestigen.

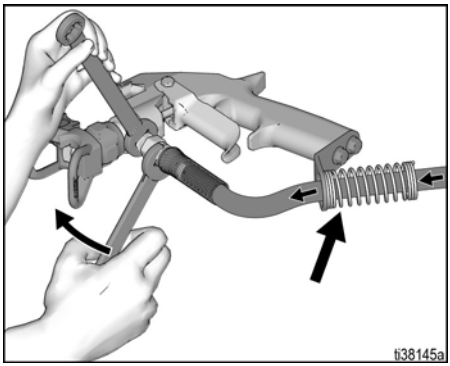

4. Haal de spuittip en de tipbeschermer van het pistool.

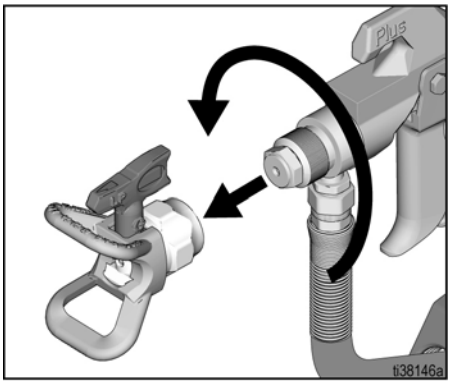

Opstarten

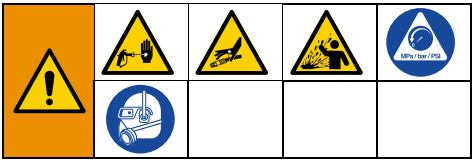

Drukontlastingsprocedure

Volg altijd de Drukontlastingsprocedure als u dit symbool ziet.

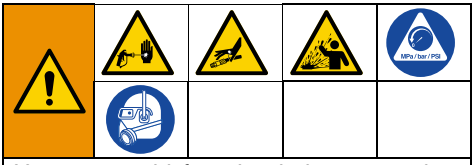

Het systeem blijft onder druk staan totdat deze handmatig wordt ontlast. Voorkom ernstig letsel door vloeistof onder druk, zoals injectie door de huid of opspattende vloeistof, door de **Drukontlastingsprocedure** altijd uit te voeren als u stopt met spuiten en vóór reiniging, inspectie of onderhoud aan de apparatuur.

1. Zet de ON/OFF-schakelaar in de **OFF**-stand.

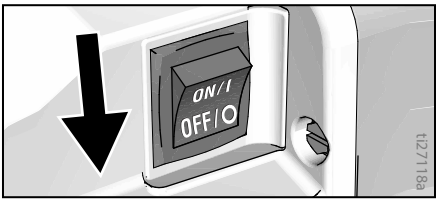

2. Zet de trekker op de veiligheidspal. Zet de trekker altijd op de veiligheidspal als u ophoudt met spuiten om te voorkomen dat het pistool onverwachts wordt geactiveerd.

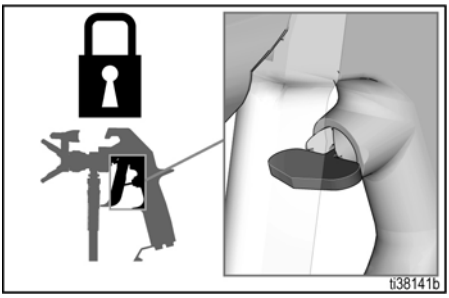

3. Draai de drukregelingsknop in de laagste stand.

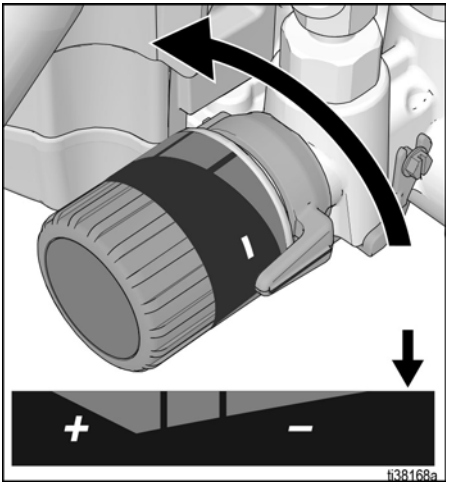

4. Plaats de afvoerbuis horizontaal in een emmer en plaats het vul-/spuitventiel in de stand VULLEN om de druk te ontlasten.

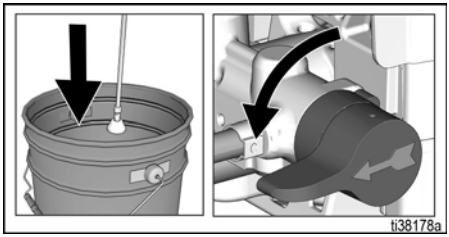

5. Houd een metalen gedeelte van het spuitapparaat stevig tegen een geaarde metalen emmer. Richt het spuitpistool in de emmer. Haal de trekker van de veiligheidspal en knijp de trekker van het pistool in om de druk te ontlasten.

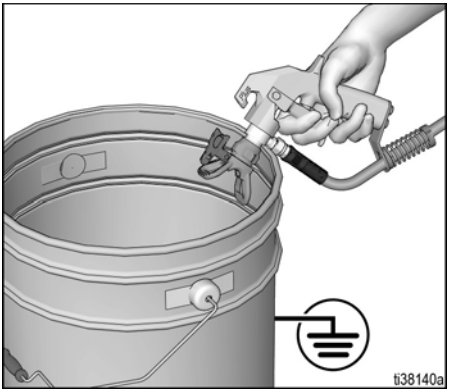

6. Zet de trekker op de trekkervergrendeling.

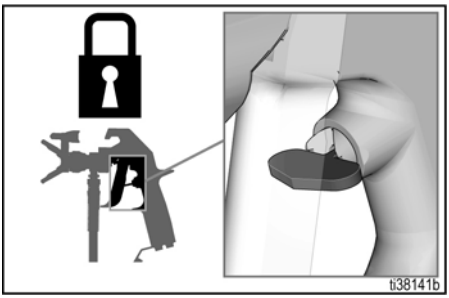

7. Als u vermoedt dat de spuittip of de slang verstopt is of dat de druk niet helemaal is ontlast:
   a. Maak HEEL LANGZAAM de borgmoer van de spuittipbeschermer of de koppeling aan het uiteinde van de airless slang los om de druk geleidelijk te ontlasten.
   b. Maak de moer of de koppeling volledig los.
   c. Verwijder de verstopping in de airless slang of de spuittip.

Trekkervergrendeling

Activeer altijd de trekkervergrendeling nadat u klaar bent met spuiten, om te voorkomen dat u het waterpistool per ongeluk activeert (met de hand of door vallen of stoten).

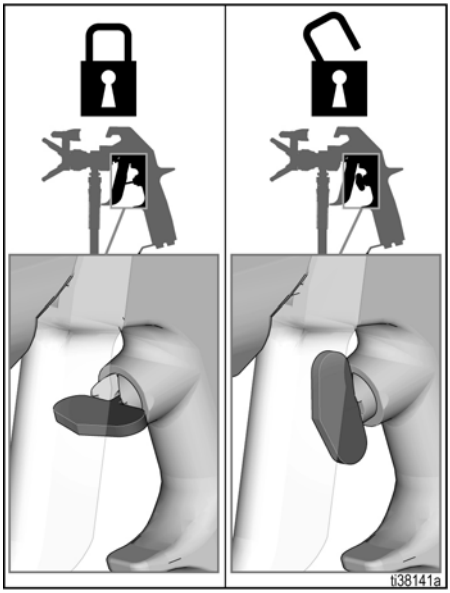

Een nieuw spuitapparaat spoelen

Dit spuitapparaat wordt in de fabriek voorzien van een kleine hoeveelheid testvloeistof. **Het is belangrijk dat u deze vloeistof uitspoelt voordat u dit apparaat voor de eerste keer gebruikt.**

1. Voer de **Drukontlastingsprocedure**, pagina 12.
2. Zorg ervoor dat de ON/OFF-schakelaar in de stand **OFF** staat.

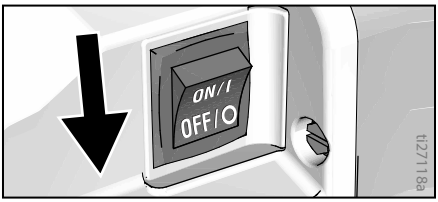

   a. Til de afvoerbuis met houder van de trechter.

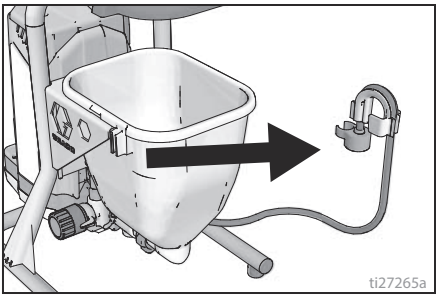

   b. Terwijl u de houder van de afvoerbuis met de afvoerbuis parallel houdt aan de bovenkant van een afvalemmer, draait u de houder over de lip van de container. De afvoerbuis dient zich nu in de afvalemmer te bevinden.

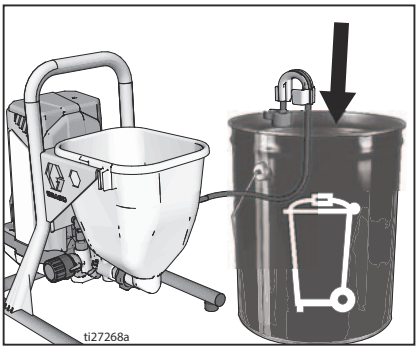

   c. Giet ongeveer twee liter warm water in de trechter.

3. Zet het vul-/spuitventiel in de stand VULLEN.

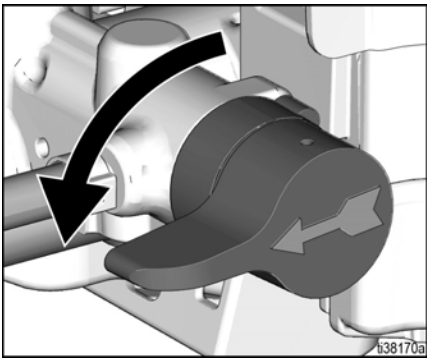

4. Steek de stekker van de stroomkabel in een goed geaard elektrisch stopcontact.

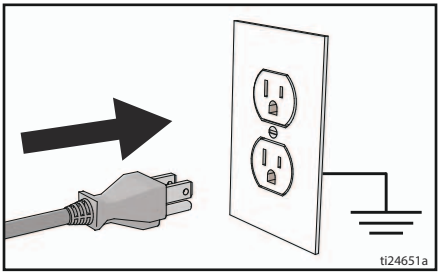

5. Druk tweemaal op de PushPrime-knop om de inlaatkogel los te maken.

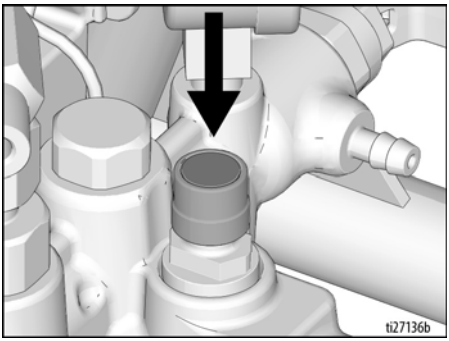

6. Draai de AAN/UIT-schakelaar naar de **ON**-stand.

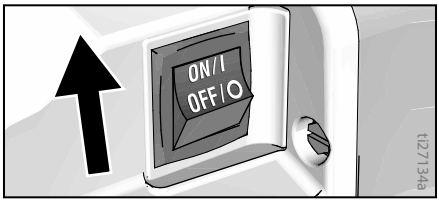

7. Draai de drukregelingsknop rechtsom (in wijzerzin) totdat de pomp gaat werken.

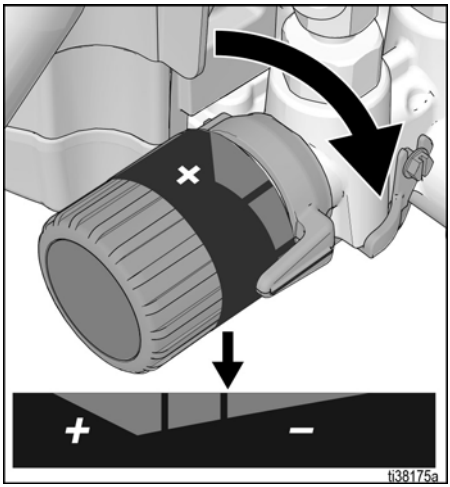

8. Wanneer het spuitapparaat begint te pompen, worden het water en luchtbellen uit het systeem verwijderd. Laat de vloeistof uit de afvoerbuis en in de afvalemmer stromen totdat de trechter bijna leeg is.
9. Zet de AAN/UIT-schakelaar in de **OFF**-stand.

Pomp vullen

Raadpleeg het label op het desinfectiemiddel voor aanbevelingen van de fabrikant over juist gebruik. Als het desinfectiemiddel verdund moet worden, verdun het dan voordat u het gebruikt.

1. Voer de **Drukontlastingsprocedure**, pagina 12.
2. Verwijder de spuittipbeschermer en de spuittip.

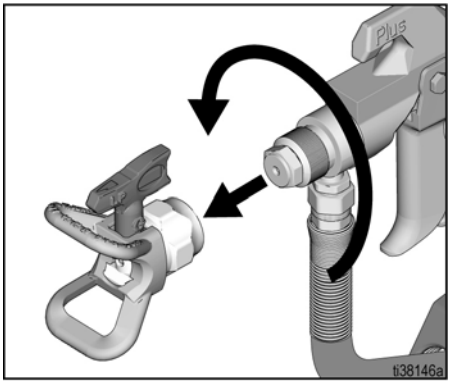

3. Giet voldoende klaargemaakt desinfectiemiddel in de materiaalhouder.
4. Draai de AAN/UIT-schakelaar naar de **ON**-stand.
5. Zet het vul-/spuitventiel in de stand VULLEN.
6. Draai de drukregelingsknop rechtsom (in wijzerzin) totdat de pomp gaat werken.
7. Wacht tot er desinfectiemiddel uit de afvoerbuis komt.
8. Zet de AAN/UIT-schakelaar in de **OFF**-stand.

   OPMERKING: De pomp vult mogelijk sneller als u de ON/OFF-schakelaar tijdelijk uit zet zodat de pomp kan vertragen en stoppen. Draai de ON/OFF-schakelaar meermaals aan en uit indien nodig.

Spuitpistool en airless slang vullen

1. Houd het spuitpistool tegen de geaarde metalen afvalemmer. Richt het spuitpistool in de afvalemmer.
   a. Haal de trekker van de veiligheidspal.
   b. Knijp de spuitpistooltrekker in en houd hem ingeknepen.
   c. Zet het vul-/spuitventiel op SPUITEN.
   d. Draai de AAN/UIT-schakelaar naar de **ON**-stand.

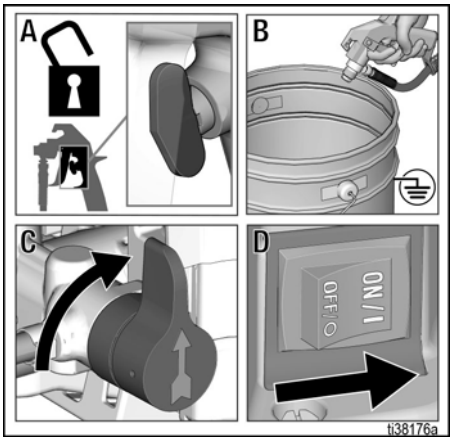

2. Spuit met het spuitpistool in de afvalemmer totdat er enkel nog ontsmettingsmiddel uitkomt.
3. Laat de trekker los. Zet de trekker op de veiligheidspal.

Spuiten onder hoge druk kan giftige stoffen in het lichaam spuiten en ernstige verwondingen veroorzaken. Houd lekkage niet met de hand of met een doek tegen.

4. Inspecteer de aansluitingen van de airless slang op lekkages. Voer bij lekkage de **Drukontlastingsprocedure**, pagina 12 uit, draai vervolgens alle fittingen vast en herhaal de **Opstarten**. Als er geen lekkage is, kunt u doorgaan met de volgende stap.
5. Clip de afvoerbuis aan de trechter.

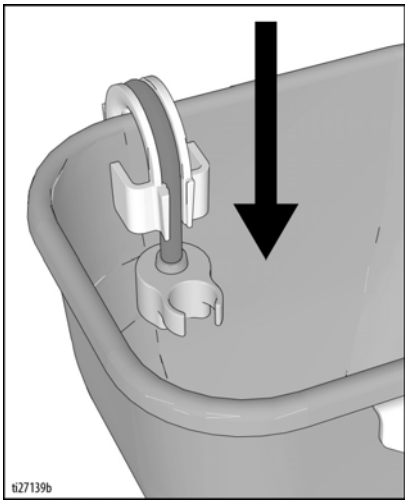

OPMERKING: Wanneer de motor stopt, is het spuitapparaat onder druk. Als de motor blijft draaien, is het spuitapparaat niet goed gevuld, herhaal dan de procedures **Pomp vullen** en **Spuitpistool en airless slang vullen**, pagina 16.

Hoe spuiten?

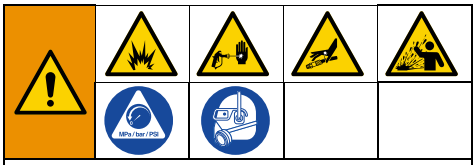

Gebruik alleen desinfectiemiddelen die zijn goedgekeurd voor spuittoepassingen.

Dampen van ontsmettingsmiddelen met actieve ingrediënten met alcohol, of van andere ontvlambare ontsmettingsmiddelen, kunnen exploderen of ontbranden. Pompmotor genereert vonken. Voorkom dat dampen exploderen of ontbranden:

- Houd de pomp op tenminste 6,1 meter (20 ft.) afstand van het spuitgebied.
- Spuit niet op de pomp.
- Houd de spuitomgeving goed geventileerd.
- Zorg ervoor dat er voldoende frisse lucht door de ruimte stroomt.

Uw spuittip kiezen

Plaats uw hand niet voor de spuittip bij het installeren of verwijderen van de spuittip en spuittiphouder om ernstige verwondingen als gevolg van injectie door de huid te voorkomen.

Uw spuittoestel wordt geleverd met spuittips in 3 groottes:

Fijn	FFLP310
Medium	LP515
Grof	LP617

Selecteer de spuittip van de juiste maat om het desinfectiemiddel op een acceptabele manier te spuiten. Raadpleeg het label op het ontsmettingsmiddel voor de aanbevelingen van de fabrikant.

Zorg ervoor dat de spuittip en spuittipbeschermer goed zijn aangebracht om te voorkomen dat de spuittip gaat lekken.

1. Voer de **Drukontlastingsprocedure**, pagina 12.
2. Gebruik de spuittip (A) om de TipSeal™ (B) (pakking en afdichting) in de spuittipbeschermer (C) uit te lijnen.

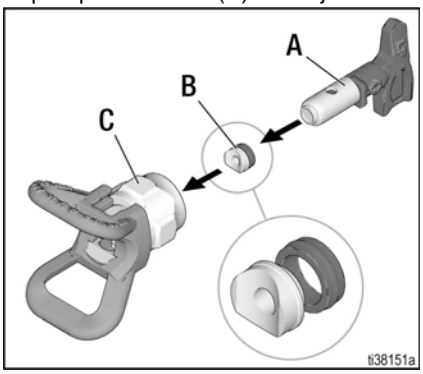

3. Plaats de spuittip in de spuittiphouder. Controleer of de spuittip naar voren is gezet in de SPUIT-positie.

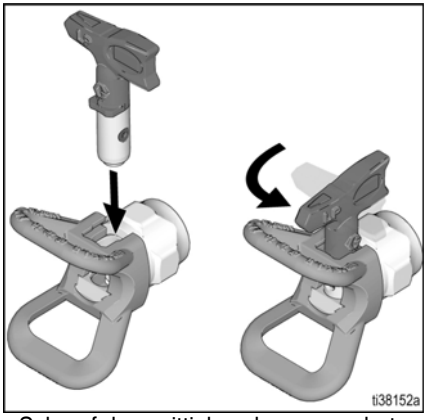

4. Schroef de spuittipbeschermer op het pistool en draai deze vast.

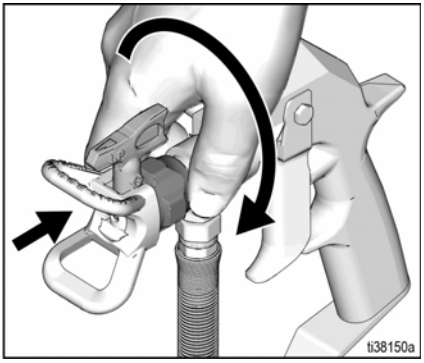

OPMERKING: De spuittips slijten en moeten regelmatig worden vervangen.

Richting van de spuittip

Plaats uw hand niet voor de spuittip bij het installeren of verwijderen van de spuittip en tiphouder om ernstige verwondingen als gevolg van injectie door de huid te voorkomen.

Stel de spuittiphouder af voor het gewenste verticale of horizontale spuitrichting.

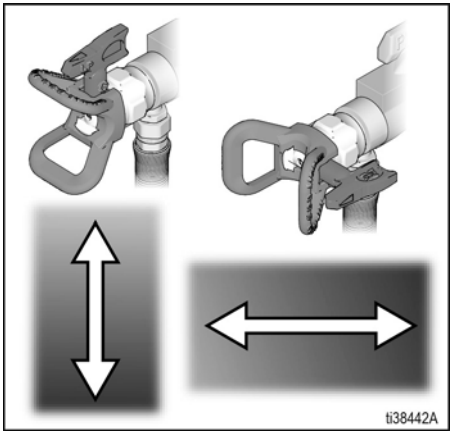

Beginnen met spuiten en druk aanpassen

Raadpleeg altijd de aanbevelingen van de fabrikant van het ontsmettingsmiddel voor het juist spuiten van ontsmettingsmiddel.

1. Richt het spuitpistool op het te spuiten oppervlak.
2. Bevestig dat de drukregelingsknop op de laagste stand staat.
3. Haal de trekker van de veiligheidspal.
4. Knijp de spuitpistooltrekker in en houd hem ingeknepen.
5. Voer de druk langzaam op met behulp van de drukregelingsknop. Stel in op de minimale instelling die nodig is om op het ontsmettingsmiddel op de juiste manier te spuiten. Hierdoor wordt overspray gereduceerd.

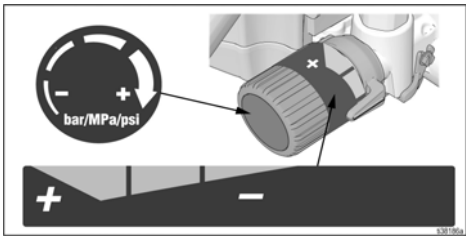

6. Pas de afstand van het spuitpistool tot het oppervlak en de snelheid van uw hand aan om de gewenste dekking op het oppervlak te bereiken.

Verstoppingen in de tip verwijderen

Voorkom ernstig letsel door nooit een pistool op uw hand of in een doek te richten!

Als de spuittip verstopt raakt met vuil, kunt u deze snel en gemakkelijk omdraaien. Zo kunt u resten snel en gemakkelijk verwijderen zonder het spuitpistool te hoeven demonteren.

1. Laat de trekker los. Zet de trekker op de veiligheidspal. Draai de spuittip naar de ONTSTOPPEN-stand. Haal de trekker van de veiligheidspal. Haal de trekker van het spuitpistool over in een afvalemmer, om verstoppingen te verwijderen.

ONTSTOPPEN

2. Zet de trekker op de veiligheidspal. Roteer de spuittip terug naar de SPUITEN-stand. Ontgrendel de veiligheidspal en ga door met spuiten.

SPUITEN

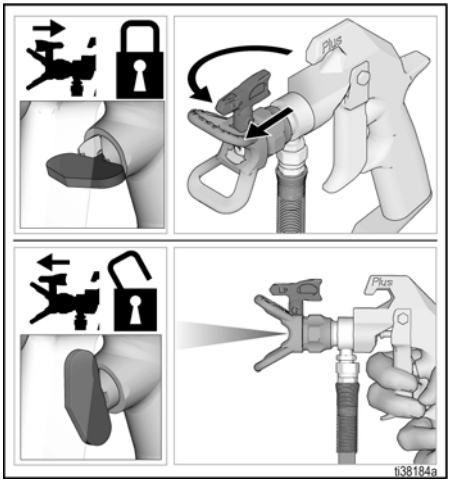

Reinigen

Het spuitapparaat moet na elk gebruik worden gereinigd om desinfecterende middelen en resten van de spuitapparaat te verwijderen. Het zal ook helpen om een probleemloze start te garanderen de volgende keer dat het spuitapparaat wordt gebruikt.

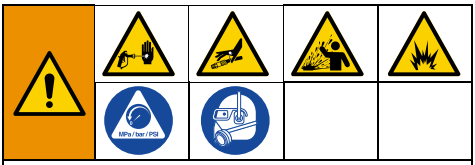

Gebruik voor het reinigen alleen water.

Reinig in een goed geventileerde ruimte. Zorg ervoor dat er voldoende frisse lucht door de ruimte stroomt.

LET OP

Ontsmettingsmiddel dat overblijft in het spuittoestel, beschadigt het spuittoestel. Spoel altijd, na elk gebruik, volledig door met warm water met om schade te voorkomen. Zie **Reinigen**, pagina 20. Sla het spuitapparaat niet op met ontsmettingsmiddel erin.

1. Voer de **Drukontlastingsprocedure**, pagina 12.
2. Giet het resterende desinfectiemiddel uit de trechter in de afvalemmer.
3. Verwijder de spuittipbeschermer en de spuittip. Voor meer informatie, raadpleegt u **Het pistool reinigen**, pagina 22.

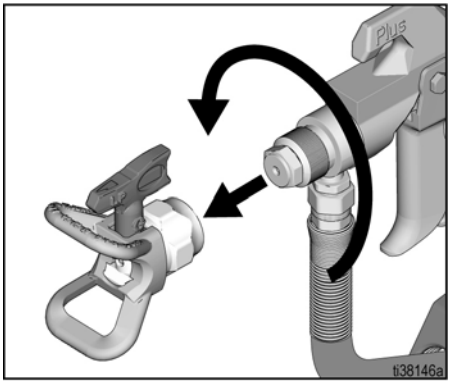

4. Verwijder de afvoerbuis van de trechter, veeg overtollig desinfectiemiddel van de buitenkant van de afvoerbuis en de binnenkant van de trechter.

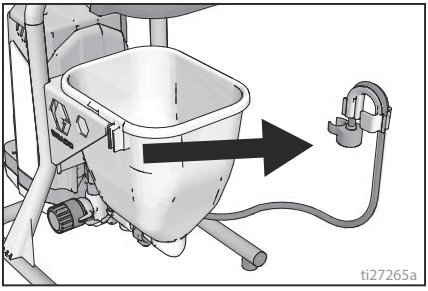

5. Plaats de afvoerbuis in een afvalemmer. Voor desinfectiemiddelen met actieve ingrediënten in alcohol, aardt u de emmer volgens **Aarding**, pagina 10.

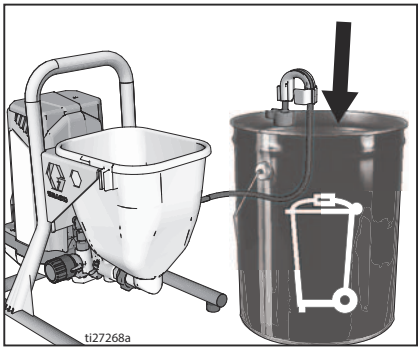

6. Giet warm water in de trechter.
7. Draai de AAN/UIT-schakelaar naar de **ON**-stand.
8. Draai de drukregelingsknop rechtsom (in wijzerzin) totdat de pomp gaat werken.

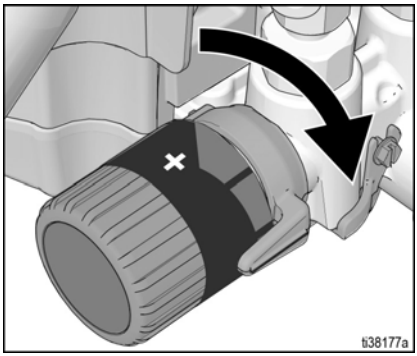

9. Laat water uit de afvoerbuis en in de afvalemmer stromen totdat ongeveer 1/3 van het water uit de trechter is geleegd.
10. Zet de AAN/UIT-schakelaar in de **OFF**-stand.

OPMERKING: Stap 11 is voor het verwijderen van desinfectiemiddel uit de airless slang. Een slang van 15 meter (50 ft) bevat ongeveer 1 liter (1 quart) verf.

11. Desinfectiemiddel van airless slang verwijderen:
    a. Houd het pistool tegen de afvalemmer.
    b. Haal de trekker van de veiligheidspal.
    c. Knijp de spuitpistooltrekker in en houd hem ingeknepen.
    d. Zet het vul-/spuitventiel op SPUITEN.
    e. Draai de ON/OFF-schakelaar naar de **ON**-stand.

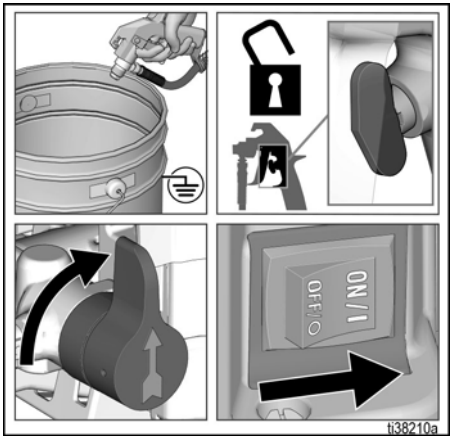

12. Blijf het spuitpistool in de afvalemmer legen totdat al het water uit de trechter en de airless slang is geleegd.
13. Zet de AAN/UIT-schakelaar in de **OFF**-stand.
14. Laat de trekker van het pistool los. Zet de trekker op de veiligheidspal.

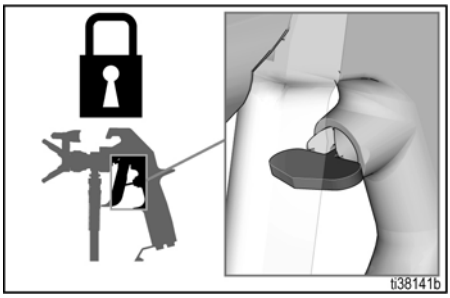

15. Zet het vul-/spuitventiel in de stand VULLEN.

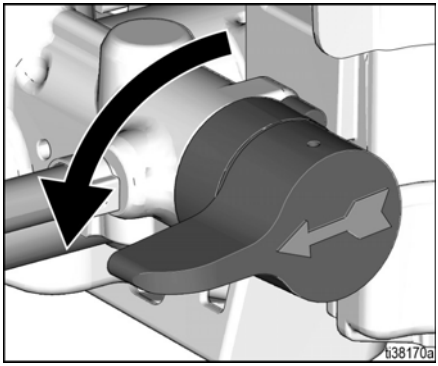

16. Draai de drukregelingsknop in de laagste stand.

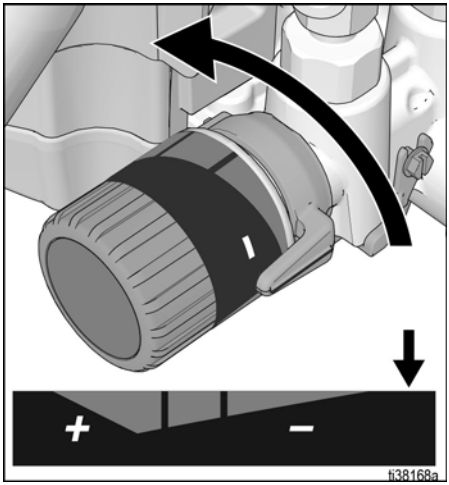

17. Voer de vloeistof af in de afvalemmer volgens de instructies op het label van de verpakking van het desinfectiemiddel en de toepasselijke voorschriften.

Het pistool reinigen

1. Haal de constructie met de spuittip en de spuittipbeschermer van het pistool. Maak schoon met water en een borstel.

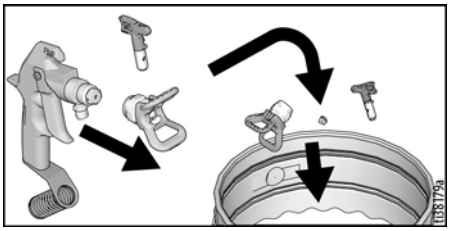

2. Veeg het spuitapparaat, de airless slang en het spuitpistool af met een zachte, met water bevochtigde doek.

Opslag

Met de juiste opslag is het spuitapparaat klaar voor gebruik de volgende keer dat u het apparaat nodig hebt.

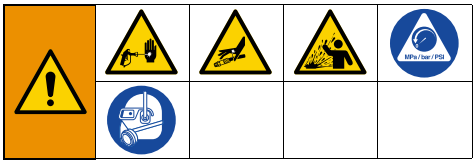

LET OP

Ontsmettingsmiddel dat overblijft in het spuittoestel, beschadigt het spuittoestel. Spoel altijd, na elk gebruik, volledig door met warm water met om schade te voorkomen. Zie **Reinigen**, pagina 20. Sla het spuitapparaat niet op met ontsmettingsmiddel erin.

- Controleer voordat u het spuittoestel opbergt of al het water uit het spuittoestel en de airless slangen is afgetapt.
- Laat geen water achter dat in het spuittoestel of de airless slang kan bevriezen.
- Berg het spuittoestel niet op als het nog onder druk staat.
- Berg het spuitapparaat binnenshuis op.

Snelgids

Pagina 9	Naam	Omschrijving
A	Vul-/spuitventiel	• In de stand VULLEN stroomt de vloeistof naar de afvoerbuis. • In de stand SPUITEN stroomt de onder druk staande vloeistof naar de airless slang. • Ontlast automatisch het systeem van overmatige druk.
B	PushPrime-knop	Tikt de inlaatkogel aan bij druk om los te maken.
C	Drukregelingsknop	Verhoogt (rechtsom draaien) en verlaagt (linksom draaien) de vloeistofdruk in de pomp, de airless slang en in het spuitpistool.
D	ON/OFF-schakelaar	Zet het spuitapparaat aan (ON) en uit (OFF).
E	Trechter	Trekt vloeistof in de pomp.
F	Afvoerbuis	Tapt de vloeistof in het systeem af tijdens het vullen en het ontlasten van de druk.
G	Airless spuitpistool SaniSpray HP	Doseert vloeistof.
H	Spuittip	• Vernevelt de te spuiten vloeistof, vormt een spuitpatroon en regelt de vloeistofstroom volgens de openingsdiameter. • Door hem om te keren, kunt u verstopte spuittips vrijmaken zonder ze te demonteren.
J	Spuittipbeschermer	Vermindert het risico op verwonding door injectie van vloeistof.
K	Trekkervergrendeling (pagina 13)	Voorkomt dat de trekker van het spuitpistool onverwacht wordt overgehaald.
L	Vloeistofinlaatfitting	Aansluiting met schroefdraad voor airless slang.
N	ProXChange-pomp	Pompt en zet de vloeistof onder druk en stuwt de vloeistof naar de airless slang.
P	Vloeistofuitlaatfitting op de pomp	Aansluiting met schroefdraad voor airless slang.
Q	Airless slang	Vervoert de onder druk staande vloeistof vanuit de pomp naar het spuitpistool.
T	Inlaatzeef (in trechter)	Voorkomt dat er vuil in de pomp komt.
U	Stroomkabel	Wordt aangesloten op de stroombron.
V	Eenvoudig te openen toegangspaneel	Eenvoudig te openen toegangspaneel voor snelle toegang tot de pomp. De klep is te openen door de vergrendelingen uit te trekken, terwijl u de klep wegschuift van de pompinlaat.
X	Verwijderingsinstrument pomp	Gebruik de uitsnijding in het frame om de pomppakking te verwijderen of plaatsen.
Z	Verwijderingsinstrument inlaatventiel	Met de uitsnijding in het frame kunt u snel het inlaatventiel verwijderen of plaatsen, zonder extra gereedschap.

Onderhoud

Routineonderhoud is belangrijk om de goede werking van uw spuitapparaat te waarborgen.

Activiteit	Interval
Inspecteer/reinig het vloeistofinlaatfilter.	Dagelijks of telkens wanneer u spuit
Inspecteer de openingen van de motorafscherming op verstopping.	Dagelijks of telkens wanneer u spuit

LET OP

Bescherm de interne aandrijfdelen van dit spuitapparaat tegen water. Door de openingen in de behuizing kunnen de mechanische onderdelen en de elektronica binnenin worden gekoeld. Als water in deze openingen dringt, kan het spuitapparaat defect of permanent beschadigd raken.

Airless slangen

Controleer de airless slang op schade telkens als u spuit. Probeer de airless slang niet te repareren als de mantel of de fittingen zijn beschadigd. Gebruik geen airless slangen korter dan 8 m (25 ft). Draai sleutelvast met twee sleutels.

Spuittips

- Reinig de tips altijd met water en borstel na het spuiten.
- De tips moeten worden vervangen na 57 liter (15 gallon) tot 227 liter (60 gallon).

De pomp repareren

Wanneer de pakkingen van de pomp versleten raken, begint er materiaal langs de zijkant van de pomp te lekken. Koop een pomppatroonset of een vervangpomp. Zie **Onderdelen**, pagina's 30-33. Installeer de pomp volgens de instructies in **De pomp verwijderen** en **De pomp installeren**, pagina's 24 en 25.

De pomp verwijderen

De trechter moet worden verwijderd voordat de pomp kan worden verwijderd.

Voer altijd de **Drukontlastingsprocedure**, pagina 12, uit voordat u met pompreparaties begint.

1. Trek de vergrendelingen van het eenvoudig te openen toegangspaneel naar u toe, terwijl u de hele klep wegduwt naar het uiteinde van de pomp.
2. Hef nu het paneel op zodat het uit de weg draait.

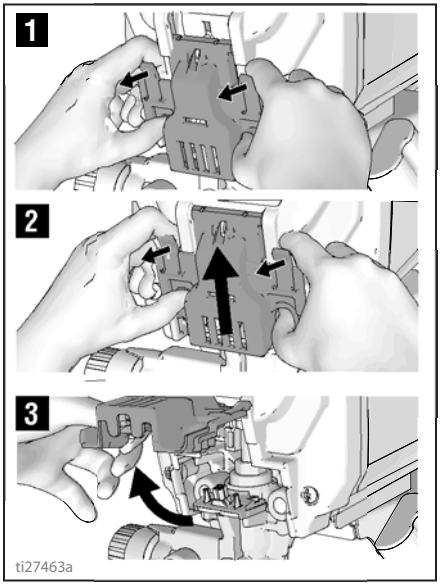

3. Schuif de pompconstructie van de montagepennen.

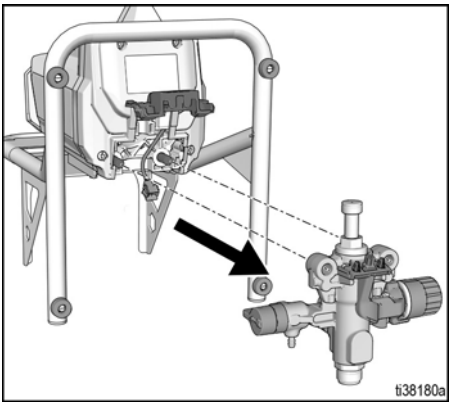

De pomp installeren

1. Schuif de pompconstructie op de montagepennen.

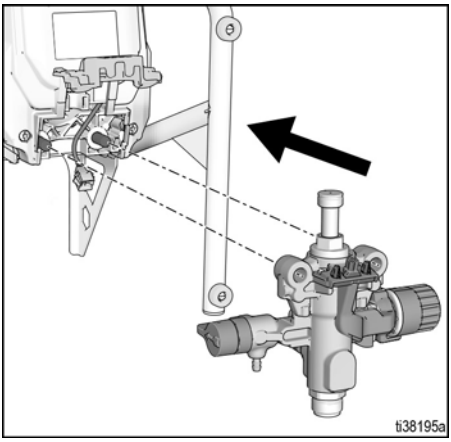

2. Beweeg de verdringerstang omhoog of omlaag tot de kap gelijk is met de opening in het juk.

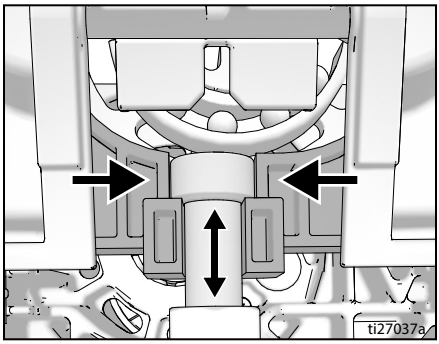

3. Klap het eenvoudig te openen toegangspaneel dicht terwijl u de gehele klep naar de inlaatzijde van de pomp duwt.

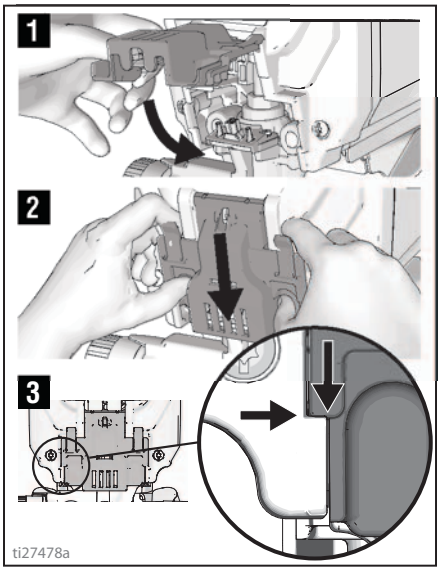

OPMERKING: De klep moet volledig zijn gesloten en vergrendeld voordat het spuitapparaat kan werken.

Inlaatventiel verwijderen

In het frame bevindt zich een geïntegreerd hulpmiddel om het inlaatventiel van de pomp te verwijderen. Als u vermoedt dat het inlaatventiel verstopt of vast zit, verwijder dan het ventiel en reinig of vervang het.

1. Verwijder de trechter en pomp uit het spuitapparaat. Zie **De pomp verwijderen**, pagina 24.
2. Steek de pompinlaat in het frame en maak het inlaatventiel los. Verwijder het inlaatventiel.

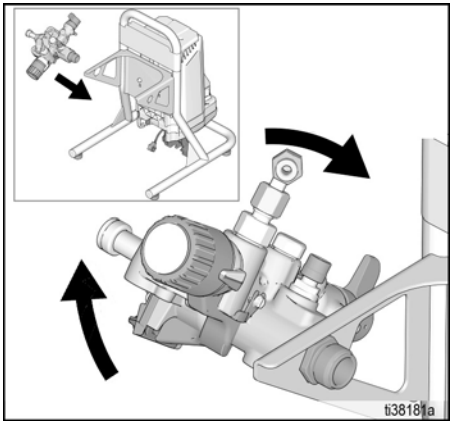

LET OP

Maak de kogel en de veer in het inlaatventiel niet los. Deze kunnen eruit vallen wanneer het inlaatventiel wordt verwijderd. De pomp kan niet worden gevuld zonder de kogel en veer.

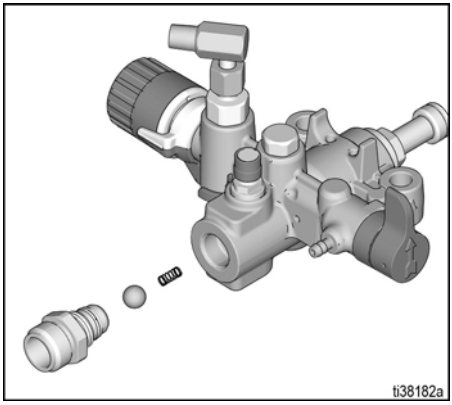

3. Verwijder alle vuil uit de holte en installeer de kogel en de veer opnieuw. Span het inlaatventiel op de pomp aan met behulp van het geïntegreerde instrument op het frame.

Recyclen en afdanken

Eind van de levensduur

Aan het einde van de levensduur van het apparaat moet het op een verantwoorde wijze worden gedemonteerd en hergebruikt.

- Voer de **Drukontlastingsprocedure**, pagina 12 uit.
- Voer vloeistoffen af volgende de geldende regels en voorschriften. Zie het veiligheidsinformatieblad van de fabrikant van het materiaal.
- Verwijder motoren, batterijen, printplaten, lcd-displays (liquid crystal displays) en andere elektronische componenten. Recycle volgens de geldende voorschriften.
- Elektronische componenten mogen niet bij het gewone huisvuil of industrieel afval.

- Lever het resterende product in bij een recyclinginstantie.

Problemen opsporen en verhelpen

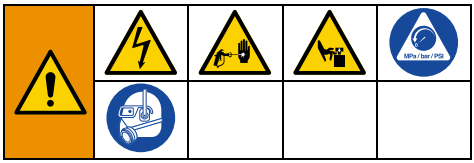

1. Voer de **Drukontlastingsprocedure**, pagina 12 uit voordat u controles of reparaties uitvoert.

2. Bij elk probleem staan de meest voor de hand liggen oplossingen eerst genoemd. Begin dus bovenaan en ga zo nodig verder naar beneden, om de juiste oplossing te vinden.

Probleem	Oorzaak	Oplossing
Motor draait niet (controleer of het spuitapparaat op het net is aangesloten en of de aan-/uitschakelaar op Aan staat)	Het eenvoudig te openen toegangspaneel is niet volledig dicht.	Controleer of het eenvoudig te openen toegangspaneel dicht en vergrendeld is. Zie pagina 25.
	De drukregelingsknop staat ingesteld op nul.	Draai de drukregelingsknop rechtsom om de druk te verhogen.
	Het stopcontact geeft geen stroom.	Test het stopcontact met een apparaat waarvan u weet dat het werkt. Reset de stroomonderbreker of vervang de zekering. Ga op zoek naar een werkend stopcontact. Reset de stroomonderbreker van het gebouw of vervang de zekering.
	Het verlengsnoer is beschadigd.	Vervang het verlengsnoer. Zie pagina 10.
	Het netsnoer van het spuitapparaat is beschadigd.	Controleer of de isolatie of draden kapot zijn. Vervang het netsnoer wanneer dit is beschadigd.
	Pomp is vastgelopen (water is bevroren in pomp.)	Draai de ON/OFF-schakelaar uit en trek de stekker van het spuitapparaat uit het stopcontact. Als het water is bevroren, start het spuitapparaat dan NIET voordat het water volledig is ontdooid. Anders kunnen de motor, het bedieningspaneel en/of de aandrijving beschadigd raken. Plaats het spuitapparaat enige uren in een warme ruimte. Controleer of de pomp vrij beweegt door de kap en draaiende ventilator weg te nemen. Als niet bevroren, zie **De pomp repareren**, pagina 24 of vervang de pomp. Zie **Onderdelen**, pagina's 30-33.
	De motor of regelaar is beschadigd.	Vervang het pomp-/motorsamenstel. Zie **Onderdelen - SaniSpray HP 65 (snelle reparatie)**, pagina 30.

Problemen opsporen en verhelpen

Probleem	Oorzaak	Oplossing
Het spuitapparaat werkt, maar de pomp raakt niet gevuld of blijft bij gebruik niet goed gevuld (pomp pompt maar pompt geen materiaal of bouwt geen druk op).	De kogel in het inlaatventiel zit vast.	Druk op de PushPrime-knop, zodat de kogel loskomt en de pomp behoorlijk gevuld kan worden.
	Het vul-/spuitventiel staat in de stand SPUITEN.	Zet het vul-/spuitventiel in de VULLEN-stand totdat er materiaal uit de afvoerbuis komt. De pomp is nu gevuld.
	Inlaatfilter is verstopt of de trechter is leeg.	Verwijder vuil van het inlaatfilter en zorg ervoor dat er vloeistof in de trechter zit.
	De kogel of de zitting van het inlaatventiel is vuil.	Verwijder het inlaatventiel. Reinig de kogel en de zitting. Zie **Inlaatventiel verwijderen**, pagina 26.
	De kogel in het uitlaatventiel zit vast.	Schroef het uitlaatventiel los, verwijder en reinig de constructie.
	Het vul-/spuitventiel is versleten of verstopt met vuil.	Vervang het vul/spuitventiel of vervang de pomp. Zie **Onderdelen**, pagina's 30-33.
De pomp is gevuld, maar geeft geen goed spuitpatroon.	De spuittip staat niet in de ONTSTOPPEN-stand.	Draai de pijlvormige hendel op de spuittip zodat hij naar voren in de stand SPUITEN wijst.
	De druk is te laag ingesteld.	Verhoog de drukinstelling van de drukregelingsknop.
	Spuittippakking en afdichting versleten of ontbrekend.	Vervang pakking en afdichting. Zie pagina 17.
	Inlaatfilter is verstopt of de trechter is leeg.	Verwijder vuil van het inlaatfilter en zorg ervoor dat er vloeistof in de trechter zit.
	Het verlengsnoer is te lang of niet dik genoeg.	Vervang het verlengsnoer. Zie pagina 10.
	Inlaatventiel of uitlaatpompventiel is versleten of verstopt met vuil.	Controleer op versleten of vervuilde inlaatventiel of uitlaatventiel. • Vul het spuitapparaat. • Druk het pistool even in. • Wanneer u de trekker loslaat, zou de pomp kort nog even moeten draaien en dan stoppen. • Als de pomp blijft draaien, zijn de pompventielen mogelijk versleten of vervuild met vuil • Vervang het inlaatventiel of de pomp. Zie **Onderdelen**, pagina's 30-33.
	De airless slang is te lang (als extra stuk is toegevoegd).	Verwijder het deel van de airless slang.
Het spuitpistool stopte met spuiten terwijl de trekker werd overgehaald.	Het spuitapparaat verliest druk.	Zie hoofdstuk probleemoplossing 'Spuitapparaat draait, maar pomp vult niet of verliest druk bij gebruik'. op pagina 28.

Probleem	Oorzaak	Oplossing
De spuitbreedte vertoont enorme verschillen tijdens het spuiten.	De drukregelaar is versleten en veroorzaakt uitzonderlijke schommelingen in de druk.	Vervang de drukregeling of de pomp. Zie **Onderdelen**, pagina's 30-33.
De trekker van het spuitpistool kan niet worden overgehaald.	De trekkervergrendeling is ingeschakeld.	Draai de trekkervergrendeling om de veiligheidspal te ontgrendelen. Zie pagina 13.
Er lekt materiaal uit de drukregelaar.	De drukregelaar is versleten.	Vervang de drukregeling of de pomp. Zie **Onderdelen**, pagina's 30-33.
Er lekt materiaal langs de buitenzijde van de pomp.	De pomppakkingen zijn versleten.	Vervang het pomppatroon of de pomp. Zie **Onderdelen**, pagina's 30-33.
De motor is heet en draait onregelmatig. De motor slaat automatisch af als gevolg van overmatige verhitting. Het apparaat kan schade oplopen als de oorzaak niet wordt verholpen.	De ventilatiegaten in de behuizing zijn verstopt of het spuitapparaat is bedekt.	Houd de ventilatiegaten vrij van obstructies en zorg ervoor dat het spuitapparaat niet wordt afgedekt.
	Het verlengsnoer is te lang of niet dik genoeg.	Vervang het verlengsnoer. Zie pagina 10.
	Er wordt een niet-gereguleerde elektrische generator met een te hoge spanning gebruikt.	Gebruik een elektrische generator met de juiste spanningsregelaar.
	De motor moet worden vervangen.	Vervang de complete motor. Zie **Onderdelen - SaniSpray HP 65 (snelle reparatie)**, pagina 30.

Onderdelen - SaniSpray HP 65 (snelle reparatie)

⚠1 Aandraaien tot 12,5-13,6 N•m (110-120 in-lb)

⚠2 Aandraaien tot 3,4-4,0 N•m (30-36 in-lb)

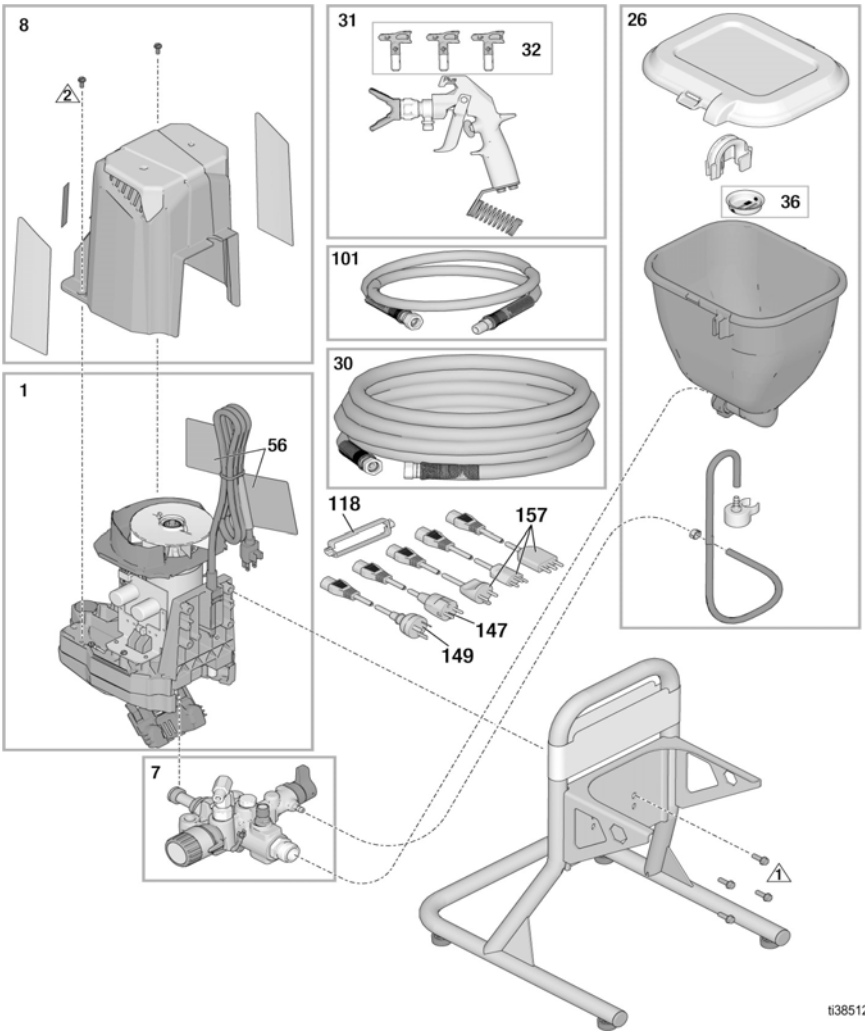

Onderdelenlijst - SaniSpray HP 65 (snelle reparatie)

Ref.	Spuittoestel, model	Onderdeel	Omschrijving	Aantal
1	25R792, 25R962	25R921❖	SET, motor, aandrijving, HP65, 120 V, *bevat 56*	1
	25R946	25T291	SET, motor, aandrijving, 230 V, CEE, *bevat 56*	
	25R948, 25R954	25T292❖	SET, motor, aandrijving, 230 V, multi, *bevat 56*	
7	Alle	25R920	Set, pomp	1
8	Alle	25R922	SET, omhulling	1
26	Alle	25R923	SET, trechter	1
31†	25R792	25R874	PISTOOL, SaniSpray, HP, NA	1
	25R946, 25R948	25T289	PISTOOL, SaniSpray, HP, EU	
	25R954, 25R962	25T290	PISTOOL, SaniSpray, HP, AP	
32	Alle	FFLP310	TIP, FFLP310	1
		LP515 †	TIP, LP515	
		LP617	TIP, LP617	
36	Alle	112133	ZEEF, trechter	1
56▲	Alle	25T410	SET, waarschuwingslabels, snoer	1
60▲	Alle		KAART, medische waarschuwings (niet afgebeeld)	1
		222385	Engels, Spaans, Frans	
		17F690	Nederlands, Duits, Italiaans	
		17A134	Engels, Chinees, Koreaans	
		17R476	Engels, Spaans, Portugees (Brazilië)	
		26A997	Engels, Indonesisch, Hindi	
		26A998	Engels, Chinees, Japans	
98	Alle	25T282	EXTENSIE, 15 inch (niet afgebeeld)	1
99*	Alle	25R872	TIPSEAL, 5 stuks (niet afgebeeld)	1
101	Alle	25C828	SLANG, 1/8 inch x 4-1/2 ft.	1
118	25R948, 25R954	195551	STOP, afsluit	1
144	25R962	244285	SNOER, Japan (niet afgebeeld)	1
146	25R954	17N232	SNOER, India (niet afgebeeld)	1
147	25R948, 25R954	242001	SNOER, EU Schuko	1
149	25R954	242005	SNOER, ANZ	1
157	25R948	287121	SNOER, Italië, Denemarken, Zwitserland	1
158	25R948	17J242	SNOER, VK (niet afgebeeld)	1

❖ *De motor/aandrijvingset 25R921 bevat geen snoeradapter voor Japan. De snoeradapter moet afzonderlijk worden besteld (zie Ref. 144). Regelset 25T292 bevat geen snoeradapter. De snoeradapter moet afzonderlijk worden besteld (zie Ref. 146-158).*

* *Er worden twee extra TipSeals (polymeer afdichtingen voor spuittips) bij het spuittoestel geleverd. Gebruik TipSeal voor toepassingen met desinfectiemiddelen (polymeer afdichtingen voor spuittips) in plaats van de OneSeal (metalen afdichting) die wordt meegeleverd met vervangende spuittips.*

† *SaniSpray HP pistool bevat spuittip LP515.*

▲ *Vervangende veiligheidslabels, -plaatjes en -kaarten zijn gratis verkrijgbaar.*

Onderdelen - SaniSpray HP 65 (uitgebreide reparatie)

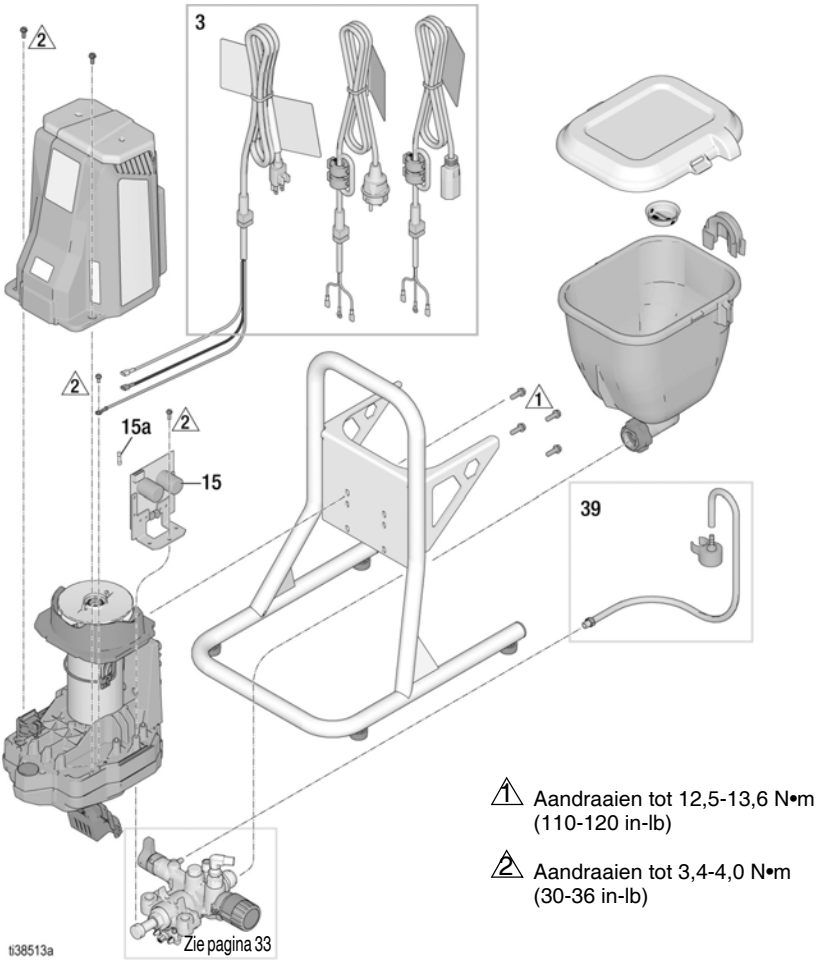

Ref.	Spuittoestel, model	Onderdeel	Omschrijving	Aantal
3	25R792, 25R962	25T294	KABEL, voeding, USA	1
	25R946	17J175	KABEL, voeding, EU, Schuko	
	25R948, 25R954	17L301	KABEL, voedings, multikabel	
15	25R792, 25R962	25T416	BORD, schakel, 100-120 V, *inclusief 15a*	1
	25R946, 25R948, 25R954	25T417	BORD, schakel, 220-240 V, *inclusief 15a*	
15a	25R792, 25R962	119276	ZEKERING, 12,5 A traag (100-120 V)	1
	25R946, 25R948, 25R954	129882	ZEKERING, 6,3 A traag (220-240 V)	
39	Alle	17K336	BUIS, afvoer, constructie	1
56▲	Alle	25T410	SET, waarschuwingslabels, snoer	1
▲ *Vervangende veiligheidslabels, -plaatjes en -kaarten zijn gratis verkrijgbaar.*				

Onderdelen - SaniSpray HP 65 (reparatie van pompen)

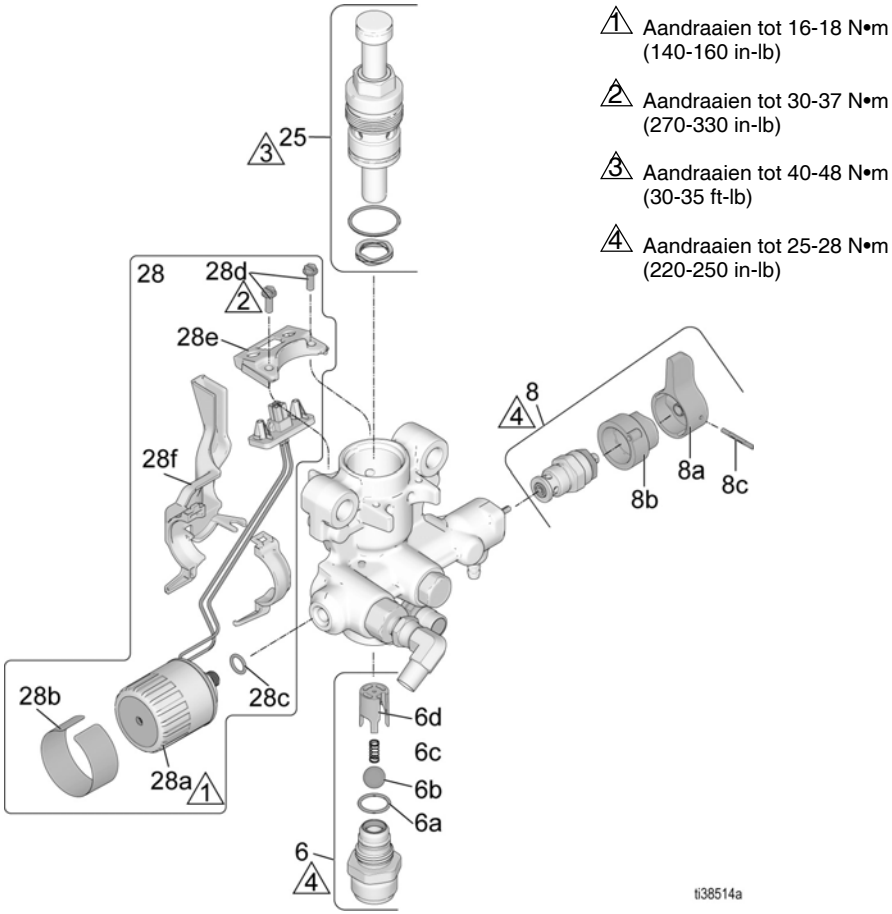

Ref.	Spuittoestel, model	Onderdeel	Omschrijving	Aantal
6	Alle	25T403	SET, inlaatventielconstructie	1
8	Alle	25T415	SET, vulventiel	1
25	Alle	25T418	SET, pomppatroon	1
28	Alle	25T402	SET, regeling, druk	1

Bedradingsschema's

100-120 V

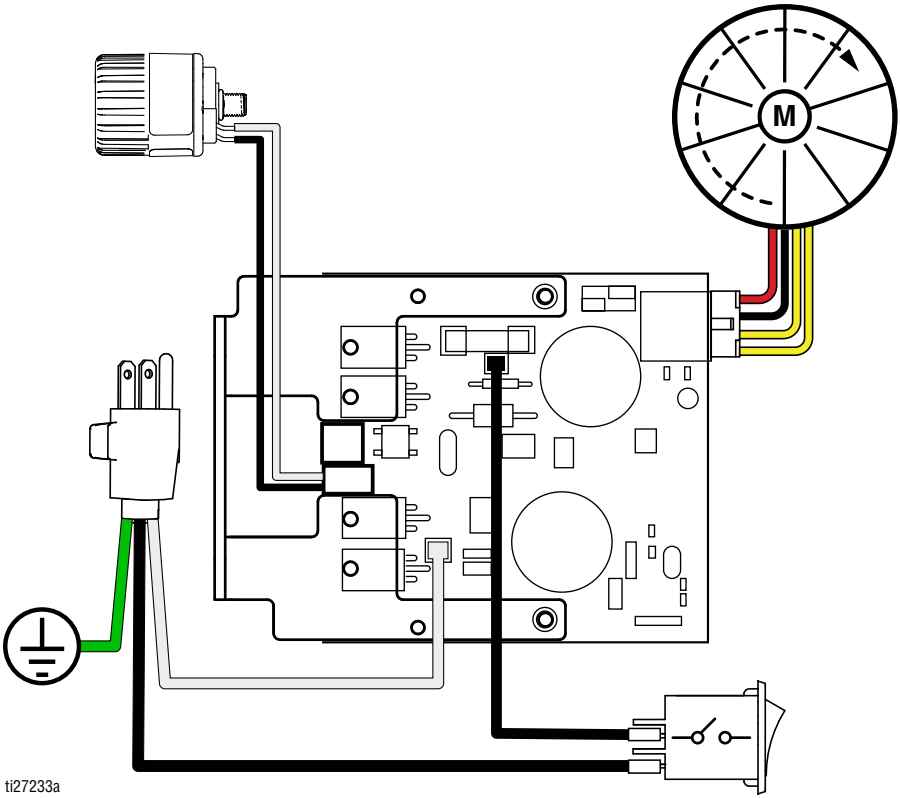

220-240 V

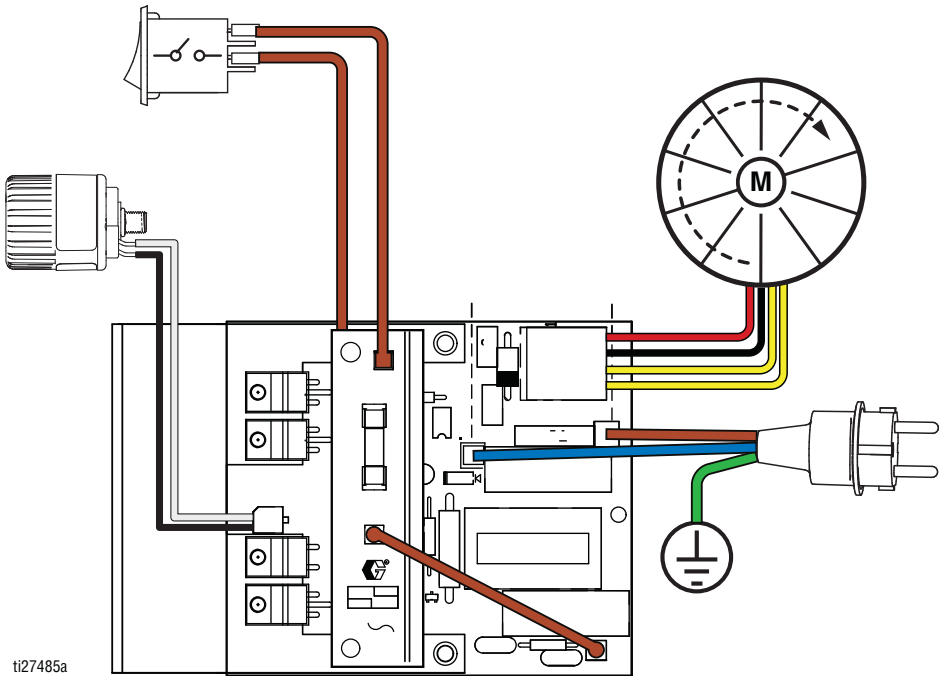

Technische specificaties

SaniSpray HP 65 Mobiel spuitapparaat met trechter		
	Metrisch	VS
Spuitapparaat		
Maximale materiaalwerkdruk	69 bar, 6,9 MPa	1000 psi
Maximale afgifte	1,9 lpm	0,5 gpm
Maximale grootte spuittip	0,58 mm	0,023 inch
Vloeistofuitlaat inwendige schroefdraad	1/4 inch	
Minimumvermogen generator	3500 W	
Stroomvereisten	100-120V, 8A, 1Ø of 220-240V, 5A, 1Ø	
Afmetingen		
Hoogte	49,8 cm	19,6 inch
Lengte	51,3 cm	20,2 inch
Breedte	34,3 cm	13,5 inch
Gewicht	12,1 kg	28 lb
Bereik opslagtemperatuur ◆❖	-35° tot 71°C	-30° tot 160°F
Bedrijfstemperatuurbereik ✓	4° tot 46°C	40° tot 115°F
Lawaai		
Geluidsdruk	83 dBa*	
Geluidsvermogen	93 dBa*	
Constructiematerialen		
Bevochtigde materialen	roestvrij staal, PTFE, acetaal, leer, UHMWPE, geanodiseerd aluminium, wolfraamcarbide, polyethyleen, fluorelastomeer, urethaan, nylon, PE-RT	
Opmerkingen		
** De opstartdruk en verdringing per cyclus kunnen variëren naargelang de aanzuigomstandigheden, de ontlaadkop, de luchtdruk en het type vloeistof.*		
*** Geluidsdruk gemeten op 1 meter (3 ft.) afstand van de apparatuur. Geluidsdruk gemeten conform ISO-9614.*		
◆ **Bewaar nooit met desinfectiemiddel of water in het spuitapparaat.**		
Alle handelsmerken of geregistreerde handelsmerken behoren toe aan hun houders.		

California Proposition 65

INWONERS VAN CALIFORNIA

⚠ **WAARSCHUWING:** Kanker en vruchtbaarheidsproblemen – www.P65warnings.ca.gov.

Graco-garantie

Graco garandeert dat alle door Graco vervaardigde apparatuur waarop de naam Graco vermeld staat vrij is van materiaal- en fabricagefouten op de datum van verkoop door een erkende Graco-distributeur voor gebruik door de oorspronkelijke koper. Graco zal gedurende een periode van negentig (90) dagen na verkoopdatum reparatieonderdelen leveren voor apparatuur die naar het oordeel van Graco gebreken vertoont. Deze garantie is alleen van toepassing op voorwaarde dat de apparatuur conform de schriftelijke aanbevelingen van Graco wordt geïnstalleerd, bediend en onderhouden.

Normale slijtage en veroudering, of slecht functioneren, beschadiging of slijtage veroorzaakt door onjuiste installatie, verkeerde toepassing, slijtend materiaal, corrosie, onvoldoende of onjuist uitgevoerd onderhoud, nalatigheid, ongeval, eigenmachtige wijzigingen aan de apparatuur, of het vervangen van Graco-onderdelen door onderdelen van andere herkomst, vallen niet onder de garantie en Graco is daarvoor niet aansprakelijk. Graco is ook niet aansprakelijk voor slecht functioneren, beschadiging of slijtage veroorzaakt door de onverenigbaarheid van Graco-apparatuur met constructies, toebehoren, apparatuur of materialen die niet door Graco geleverd zijn, en ook niet voor fouten in het ontwerp, bij de fabricage of het onderhoud van constructies, toebehoren, apparatuur of materialen die niet door Graco geleverd zijn.

DEZE GARANTIE IS EXCLUSIEF, EN TREEDT IN DE PLAATS VAN ENIGE ANDERE GARANTIE, UITDRUKKELIJK OF IMPLICIET, DAARONDER MEDE BEGREPEN MAAR NIET BEPERKT TOT GARANTIES BETREFFENDE VERKOOPBAARHEID OF GESCHIKTHEID VOOR EEN BEPAALDE TOEPASSING.

De enige verplichting van Graco en het enige verhaal van de klant bij inbreuk op de garantie worden vastgesteld zoals hier bepaald. De koper gaat ermee akkoord dat geen andere verhaalmogelijkheid (waaronder, maar niet beperkt tot vergoeding van incidentele schade of van vervolgschade door winstderving, gemiste verkoopopbrengsten, letsel aan personen of materiële schade, of welke andere incidentele verliezen of vervolgverliezen dan ook) aanwezig is. Elke klacht wegens inbreuk op de garantie moet binnen twee (2) jaar na aankoopdatum kenbaar worden gemaakt.

GRACO GEEFT GEEN GARANTIE EN WIJST ELKE IMPLICIETE GARANTIE AF BETREFFENDE VERKOOPBAARHEID OF GESCHIKTHEID VOOR EEN BEPAALDE TOEPASSING, MET BETREKKING TOT TOEBEHOREN, APPARATUUR, MATERIALEN OF COMPONENTEN DIE GRACO GELEVERD, MAAR NIET VERVAARDIGD HEEFT.

Deze items die wel verkocht, maar niet vervaardigd zijn door Graco (zoals elektrische motoren, schakelaars en slangen) vallen, waar van toepassing, onder de garantie van de fabrikant. Graco zal aan de koper redelijke ondersteuning verlenen bij het aanspraak maken op die garantie.

GRACO IS IN GEEN GEVAL AANSPRAKELIJK VOOR INDIRECTE, INCIDENTELE, SPECIALE OF GEVOLGSCHADE DIE HET GEVOLG IS VAN HET FEIT DAT GRACO-APPARATUUR HIERONDER HEEFT GELEVERD, OF VAN DE UITRUSTING, DE WERKING, OF HET GEBRUIK VAN PRODUCTEN OF ANDERE GOEDEREN DIE HIERTOE ZIJN VERKOCHT, ONGEACHT OF DIE ONTSTAAT DOOR SCHENDING VAN OP EEN CONTRACT, INBREUK OP DE GARANTIE, NALATIGHEID VAN GRACO, OF ANDERSZINS.

Deze garantie verleent u specifieke wettelijke rechten. Mogelijk hebt u daarnaast nog andere rechten, die per land of regio kunnen verschillen. Deze garantie en beperkte aansprakelijkheid kunnen deze rechten (waar van toepassing) tegenover Graco niet uitsluiten of beperken wanneer deze niet kunnen worden uitgesloten of beperkt onder de geldende wetgeving van uw land of regio.

VOOR KLANTEN VAN GRACO IN NOORD-AMERIKA

Bel naar 1-844-241-9499 of ga naar de website www.graco.com/techsupport voor informatie over potentiële gebreken in apparatuur die onder de garantie valt. Als het geclaimde defect wordt geverifieerd, zal Graco, naar eigen goeddunken, reparatieonderdelen sturen voor installatie door de eigenaar of het product kosteloos vervangen. Garantieclaims en/of service voor dit product worden niet beheerd door Graco's distributeurs of servicecentra voor Graco-verfapparatuur.

VOOR KLANTEN VAN GRACO IN EUROPA, MIDDEN-OOSTEN, AFRIKA EN HET GEBIED AZIË/STILLE OCEAAN

Neem contact op met uw regionale servicecentrum of een geautoriseerde dealer voor het indienen van een claim in verband met garantie.

Graco-informatie

Voor de meest recente informatie over Graco-producten verwijzen we u naar www.graco.com.

Kijk op www.graco.com/patents voor patentinformatie.

VOOR HET PLAATSEN VAN EEN BESTELLING kunt u contact opnemen met uw Graco-distributeur of belt u op het nummer 1-800-690-2894 voor meer informatie over het dichtstbijzijnde verkooppunt.

Alle geschreven en afgebeelde gegevens in dit document geven de meest recente productinformatie weer zoals bekend op het tijdstip van publicatie. Graco behoudt zich het recht voor om te allen tijde wijzigingen aan te brengen zonder voorafgaande kennisgeving.

Vertaling van de originele instructies. This manual contains Dutch. MM 3A7653

Hoofdkantoor Graco: Minneapolis
Kantoren in het buitenland: Belgium, China, Japan, Korea

GRACO INC. AND SUBSIDIARIES • P.O. BOX 1441 • MINNEAPOLIS MN 55440-1441 • USA

Copyright 2020, Graco Inc. Alle productielocaties van Graco zijn ISO 9001 gecertificeerd.

www.graco.com
Revisie E, juni 2021